ストックヤード S.Y2000 左右対称タイプ

標準板

高さ(H)2000mm×長さ(L)2000mm×底辺の巾(W)1500mm　重量2,940kg

[全体図]

①左右どちらにも安定して資材の保管が可能です。　②風荷重を考慮した製品となっています。

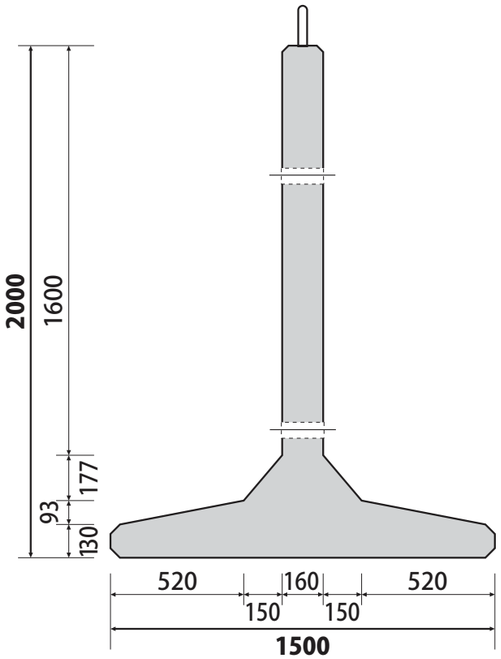

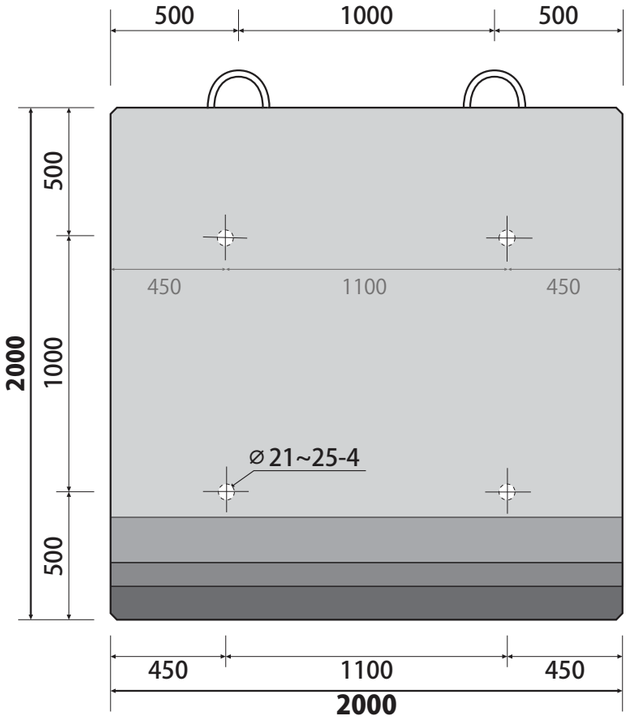

標準板・間仕切用(A型・B型)

高さ(H)2000mm×長さ(L)2000mm×底辺の巾(W)1500mm　重量2,640kg

[全体図]

A型

B型

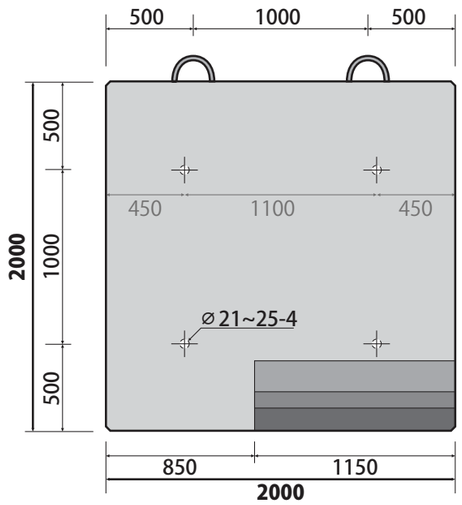

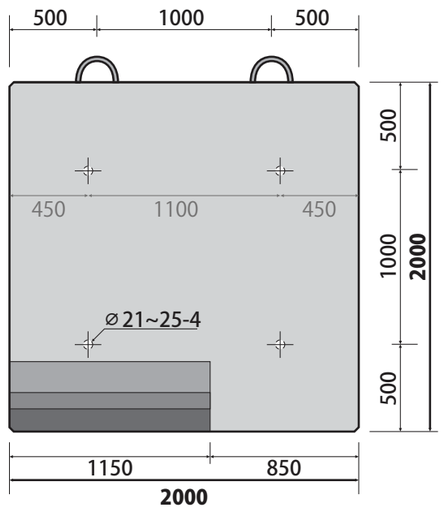

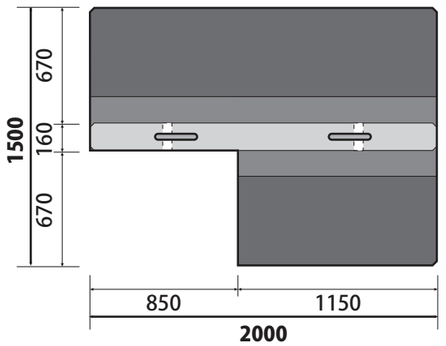

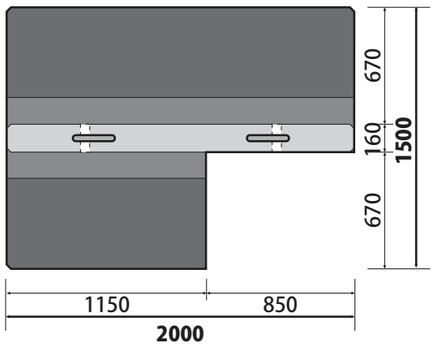

レイアウト例

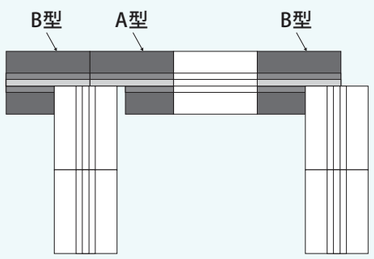

※間仕切部、コーナー部は連結金具で固定できません

ストックヤード S.Y2000

標準板（L2000）

高さ（H）2000mm×長さ（L）2000mm×底辺の巾（W）960mm　重量1,910kg

［全体図］

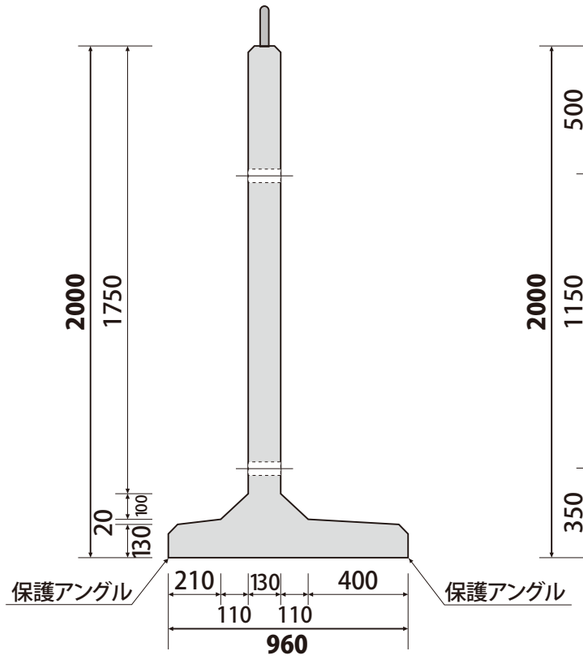

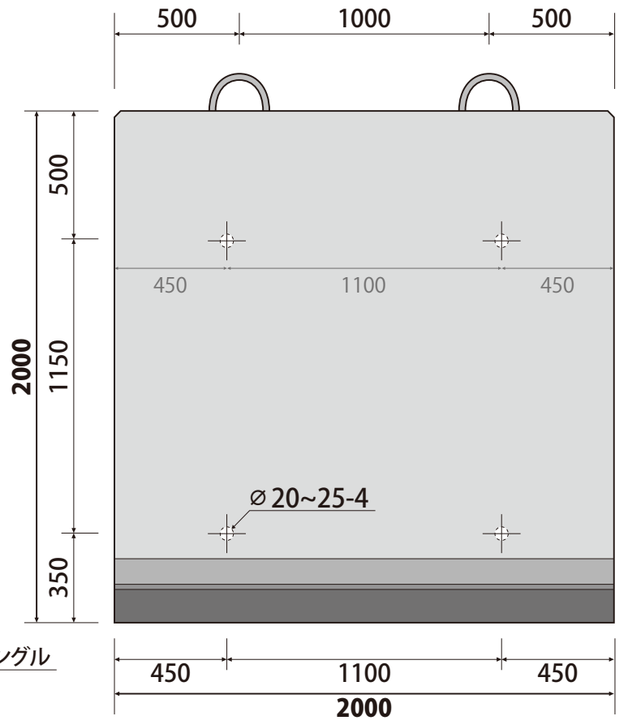

90°コーナー　※連結金具／4本付

高さ（H）2000mm×長さ（L）960mm×底辺の巾（W）960mm　重量1,000kg

［全体図］

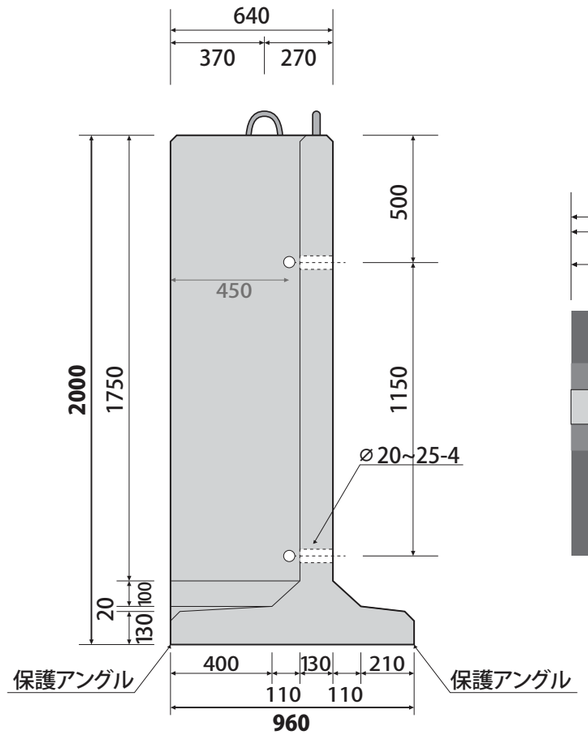

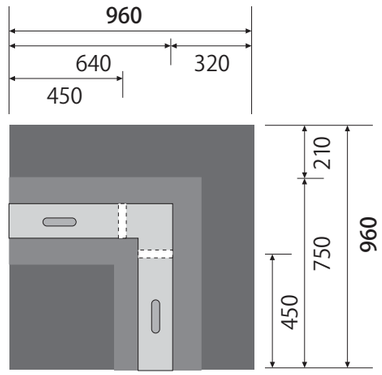

レイアウト例

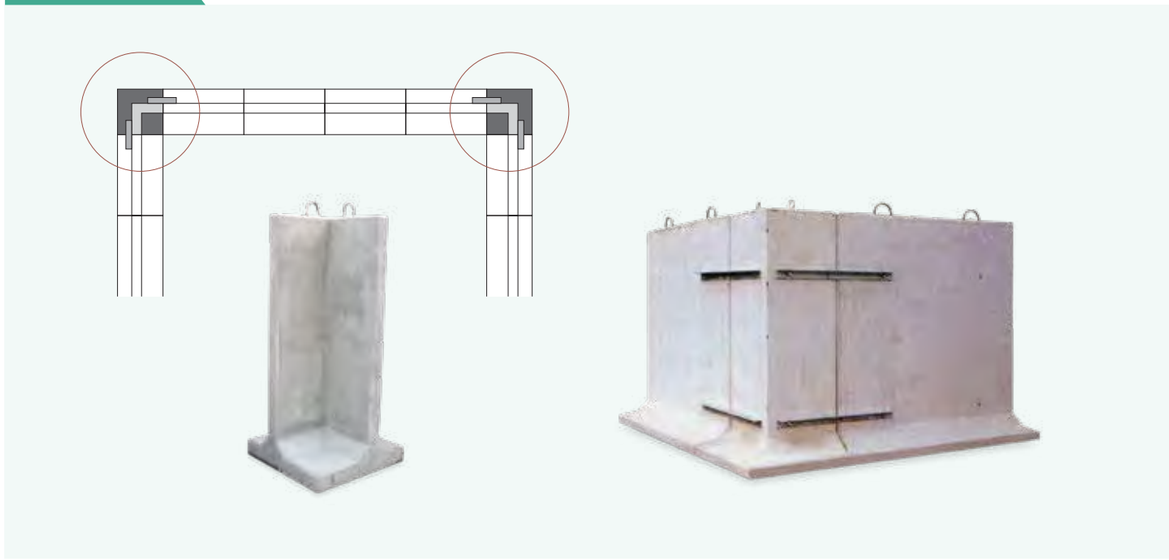

ストックヤード S.Y2000

右差込板

高さ(H)2000mm×長さ(L)2000mm×底辺の巾(W)960mm　重量1,860kg

[全体図]

右差込板

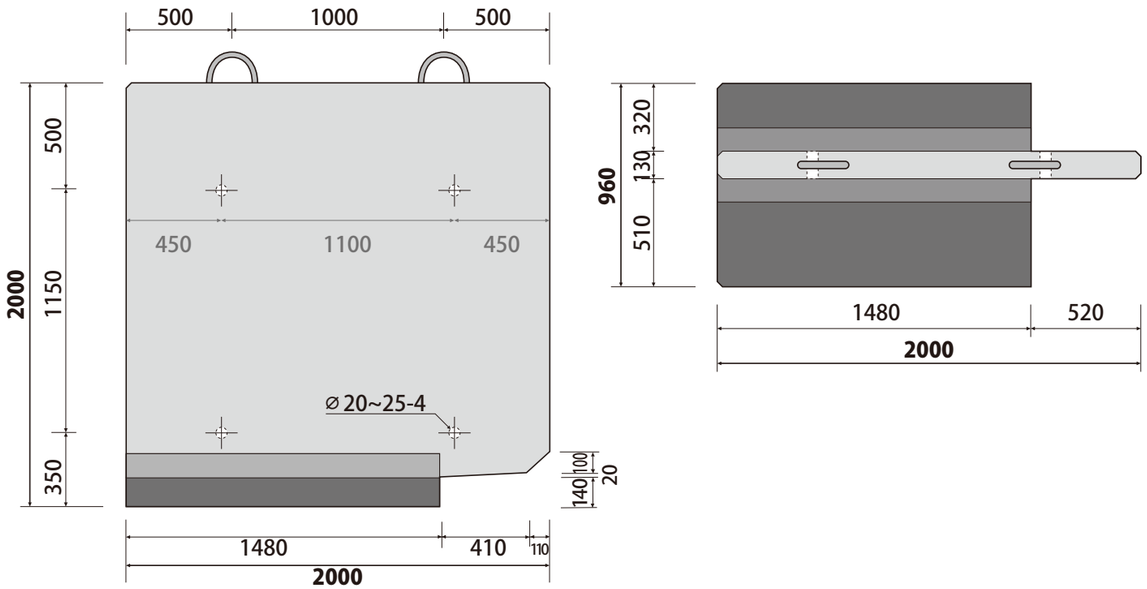

レイアウト例

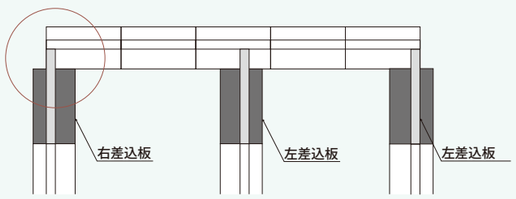

※右差込板、左差込板はコーナー、間仕切部では連結金具で固定できません

90°コーナーを作った場合の使用例となります

左差込板

高さ(H)2000mm×長さ(L)2000mm×底辺の巾(W)960mm　重量1,860kg

[全体図]

左差込板

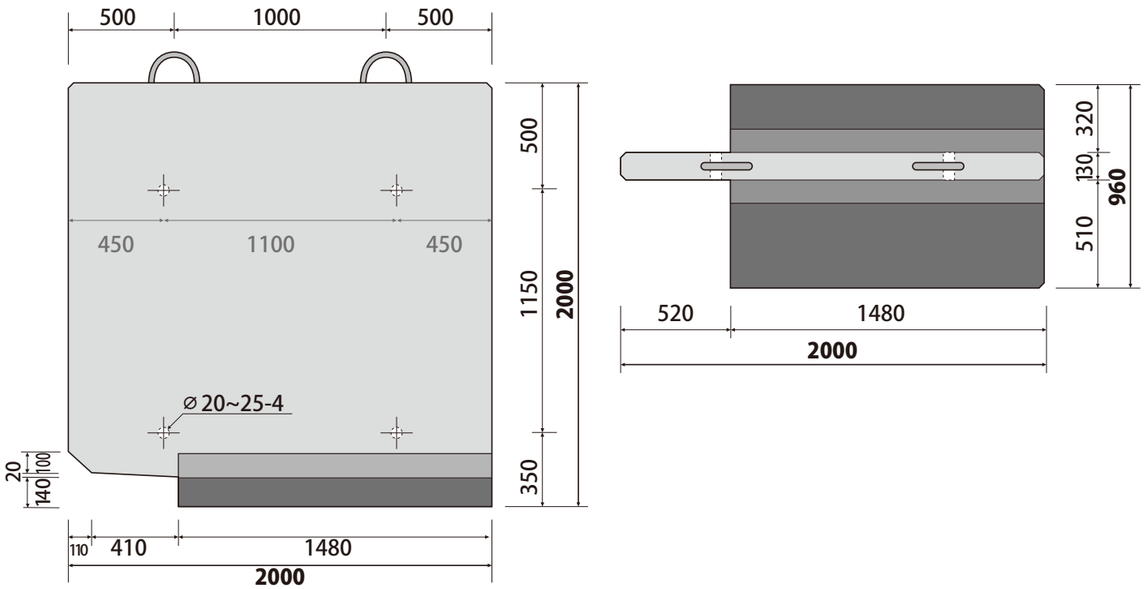

レイアウト例

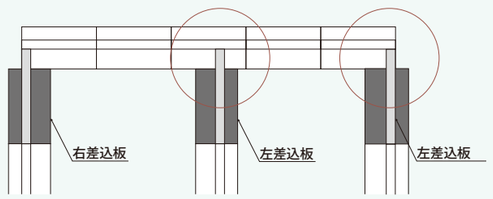

※右差込板、左差込板はコーナー、間仕切部では連結金具で固定できません

90°コーナーを作った場合の使用例となります

ストックヤード S.Y2000

右45°切板

高さ(H)2000mm×長さ(L)2000mm×底辺の巾(W)960mm　重量1,860kg

[全体図]

右45°切板

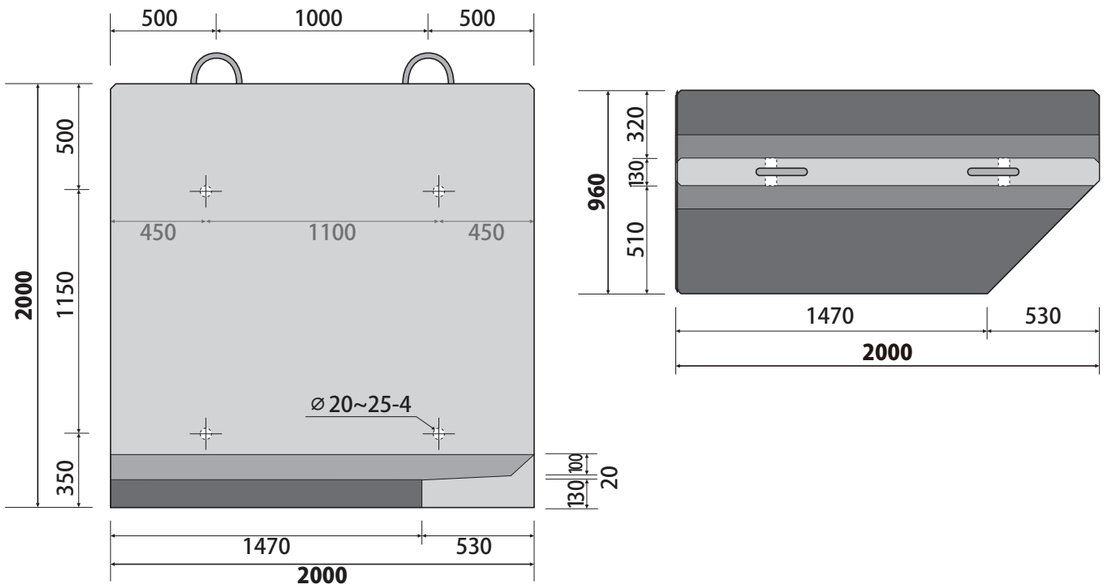

左45°切板

高さ(H)2000mm×長さ(L)2000mm×底辺の巾(W)960mm　重量1,860kg

[全体図]

左45°切板

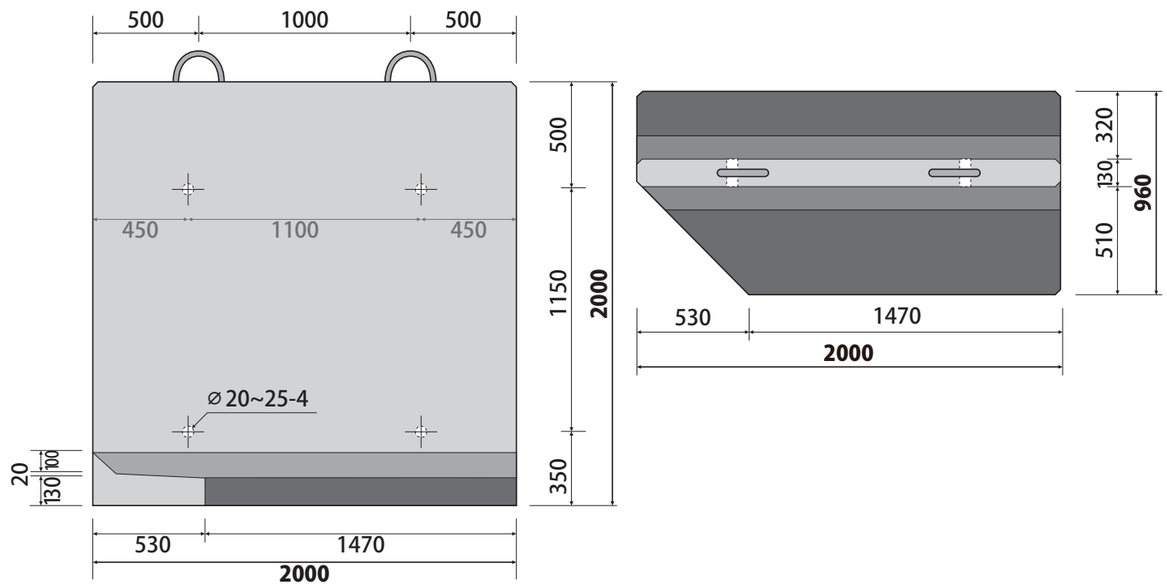

レイアウト例

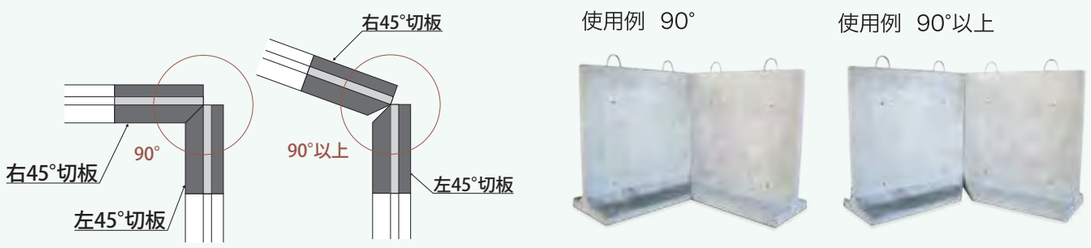

※右45°切板、左45°切板はコーナー、間仕切部では連結金具で固定出来ません

レイアウト例

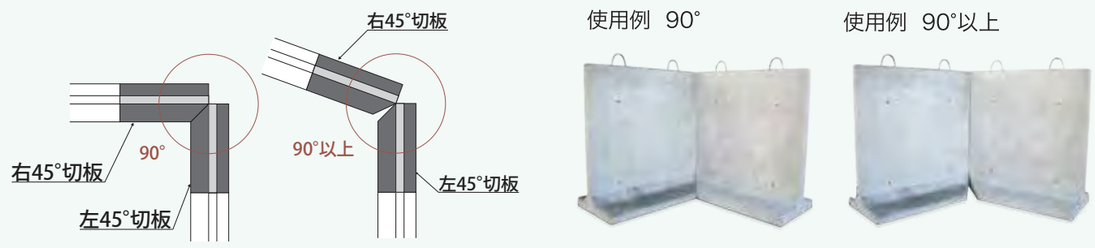

※右45°切板、左45°切板はコーナー、間仕切部では連結金具で固定出来ません

ストックヤード S.Y2000

標準板（L1500）

高さ（H）2000mm×長さ（L）1500mm×底辺の巾（W）960mm　重量1,430kg

［全体図］

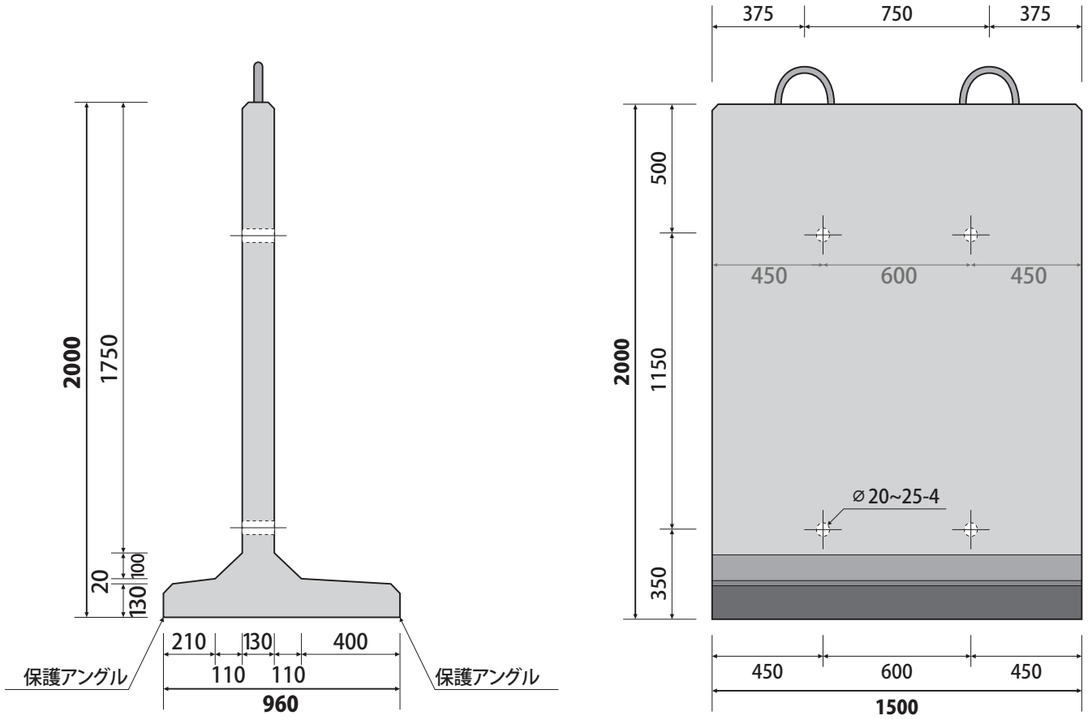

標準板（L1000）

高さ（H）2000mm×長さ（L）1000mm×底辺の巾（W）960mm　重量950kg

［全体図］

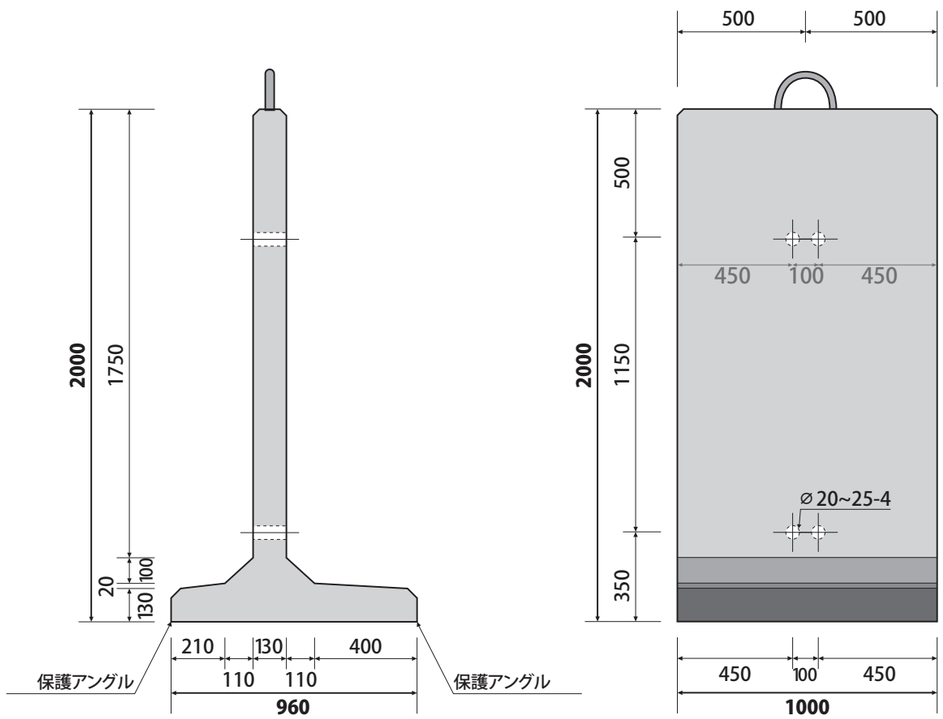

＜連結金具で固定する場合＞
H2000×L1000は両側連結ができませんので
端で使用してください。

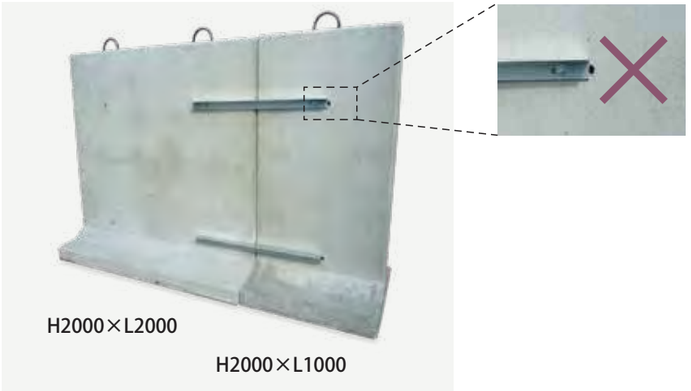

ストックヤード S.Y2500

標準板

高さ(H)2500mm×長さ(L)1500mm×底辺の巾(W)1300mm　重量2,000kg

[全体図]

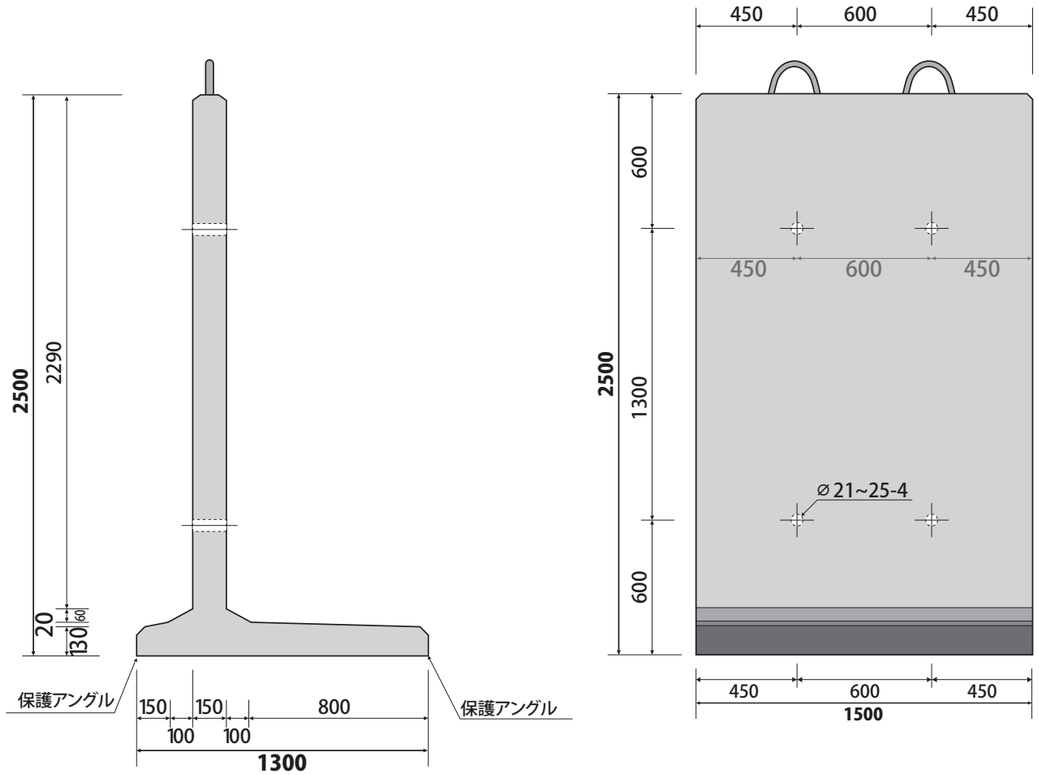

自立コーナー板

高さ(H)2500mm×長さ(L)1500mm×底辺の巾(W)1300mm　重量1,905kg

[全体図]

より安定して資材の保管が可能です

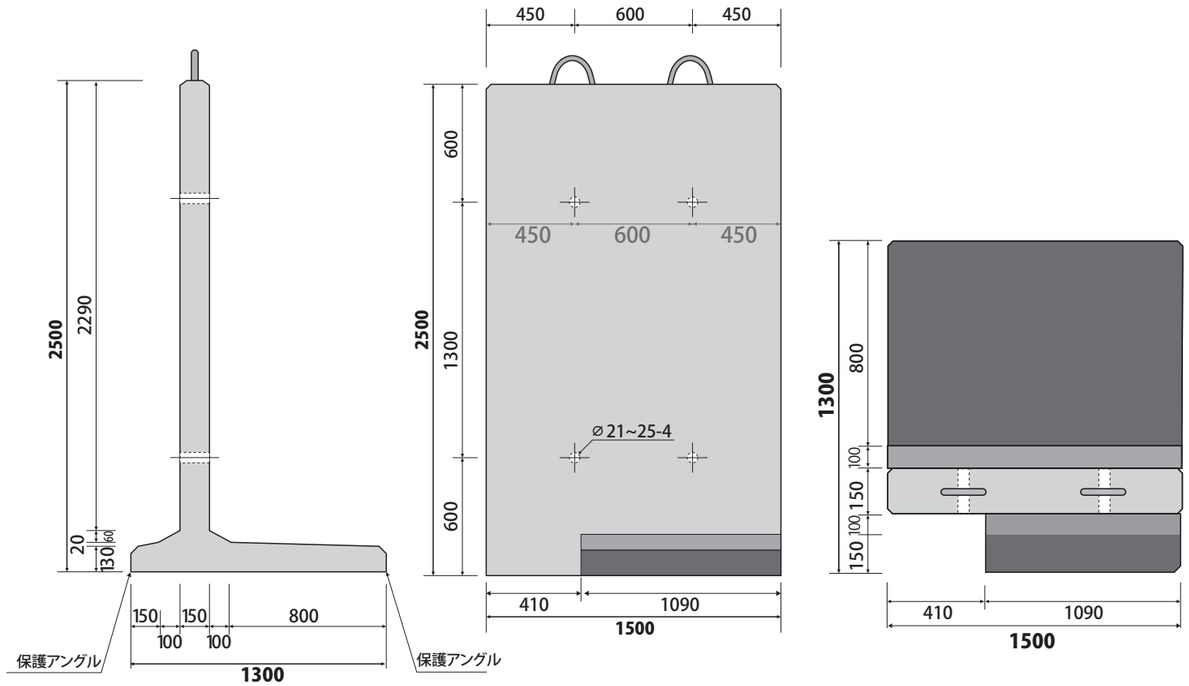

レイアウト例

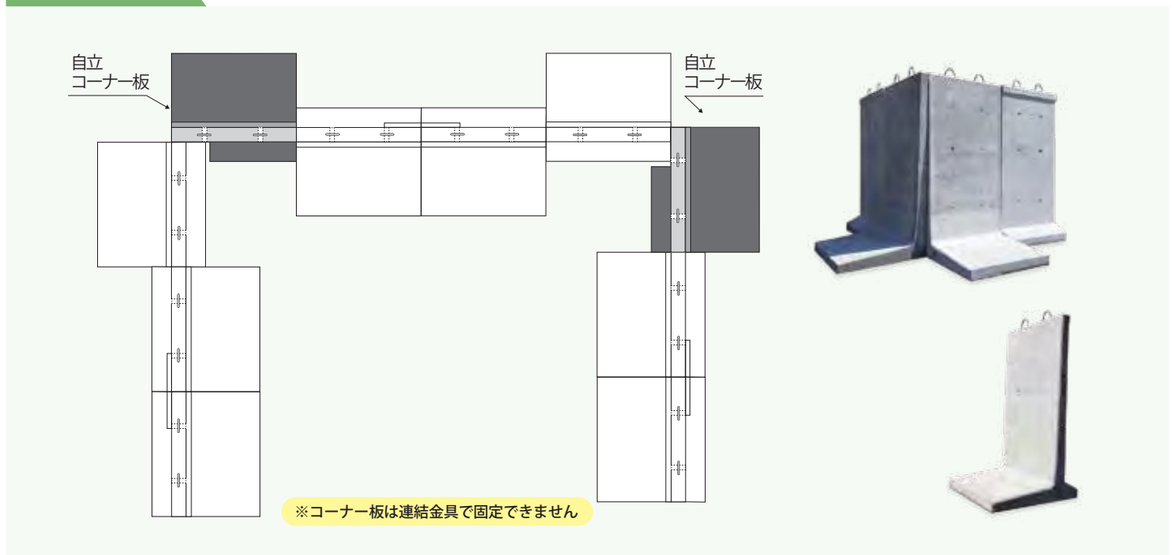

ストックヤード S.Y2500

間仕切板 ※金具・B 4本、連結金具 4本付き　標準板3枚と組合せて使います。

高さ(H)2500mm×長さ(L)1050mm×底辺の巾(W)150mm　重量960kg

[全体図]

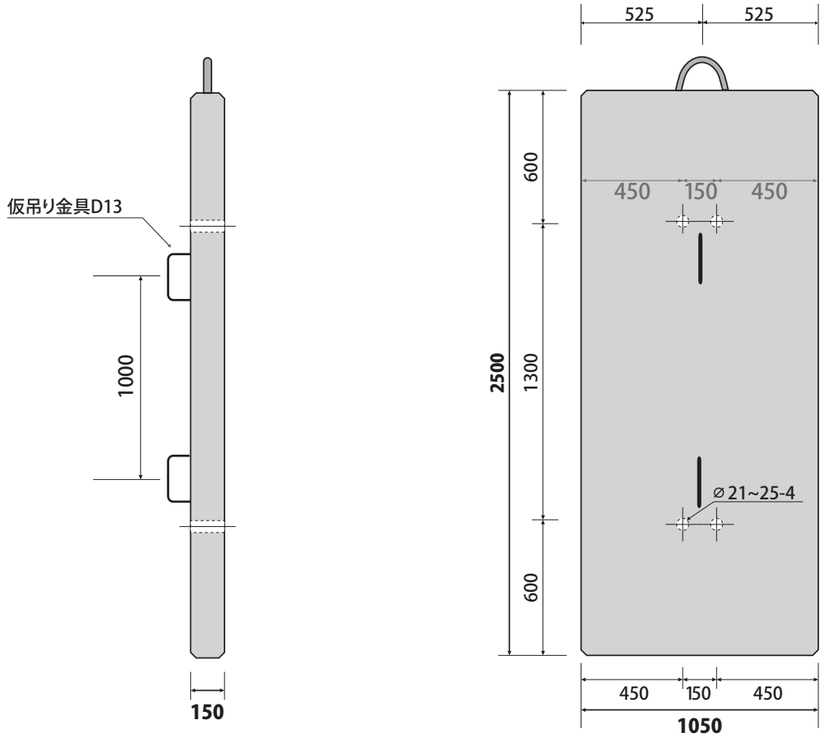

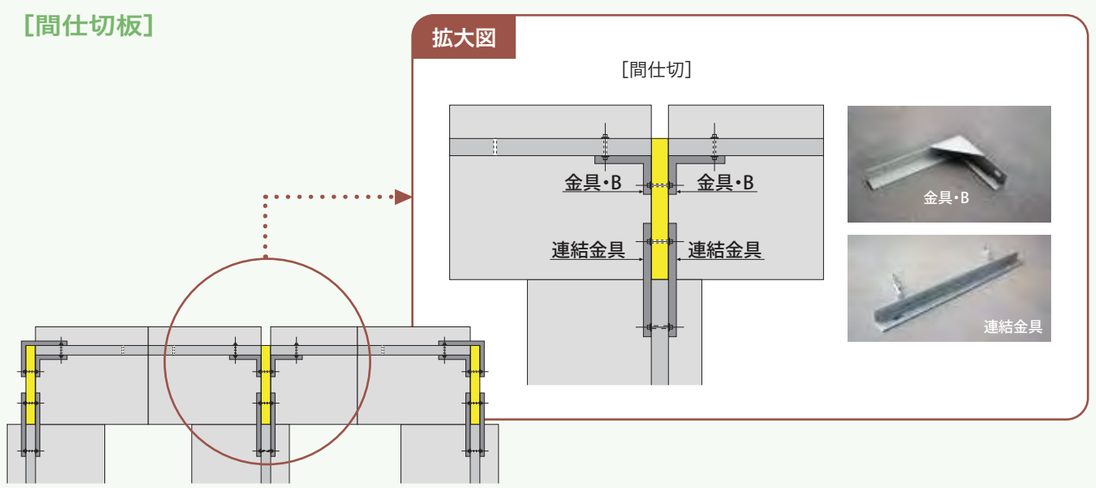

コーナー板 ※金具・A 2本、金具・B 2本、連結金具4本付き　標準板2枚と組合せて使います。

高さ(H)2500mm×長さ(L)1050mm×底辺の巾(W)150mm　重量960kg

[全体図]

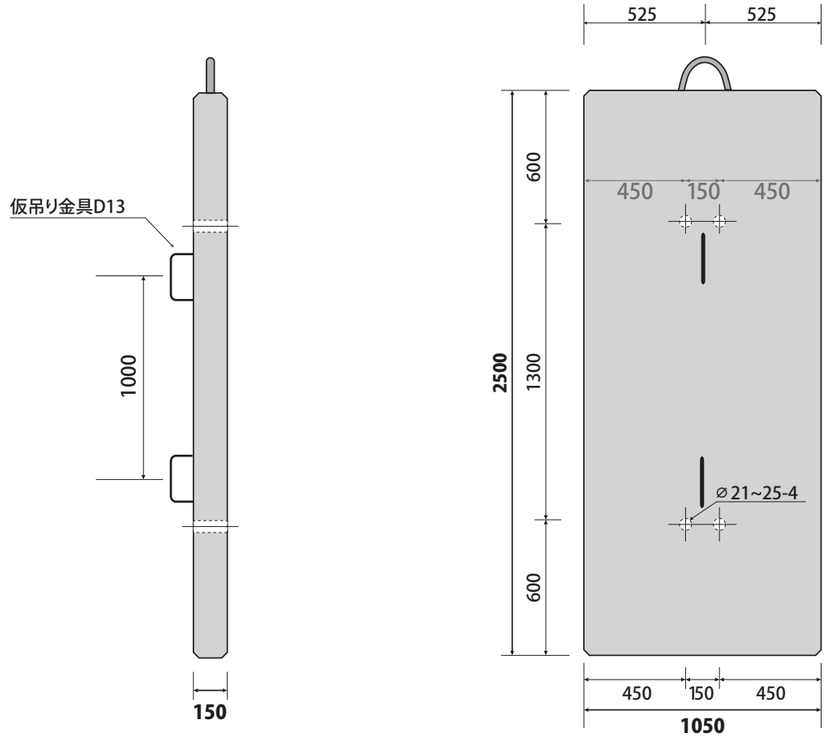

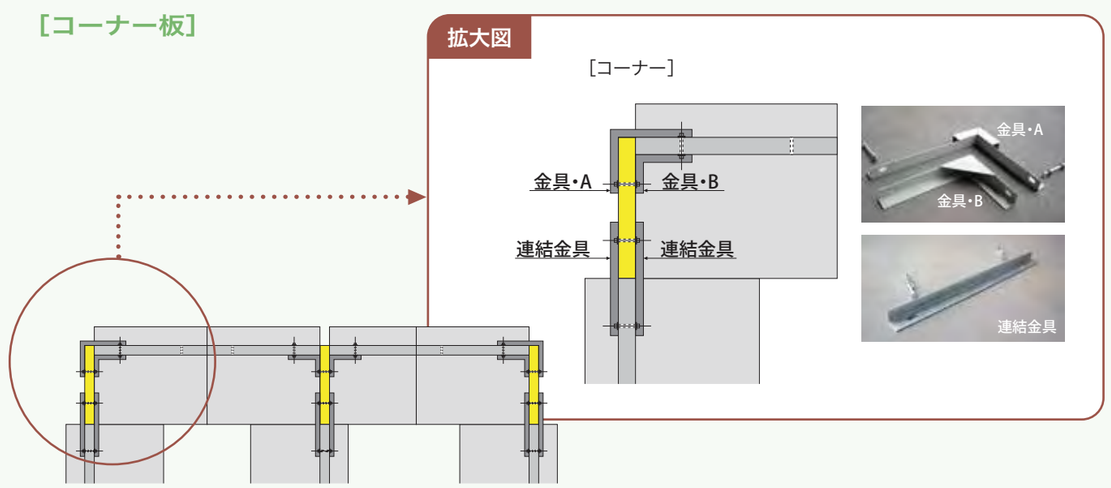

ストックヤード S.Y3000

標準板

高さ(H)3000mm×長さ(L)1495mm×底辺の巾(W)1700mm　重量3,180kg

[全体図]

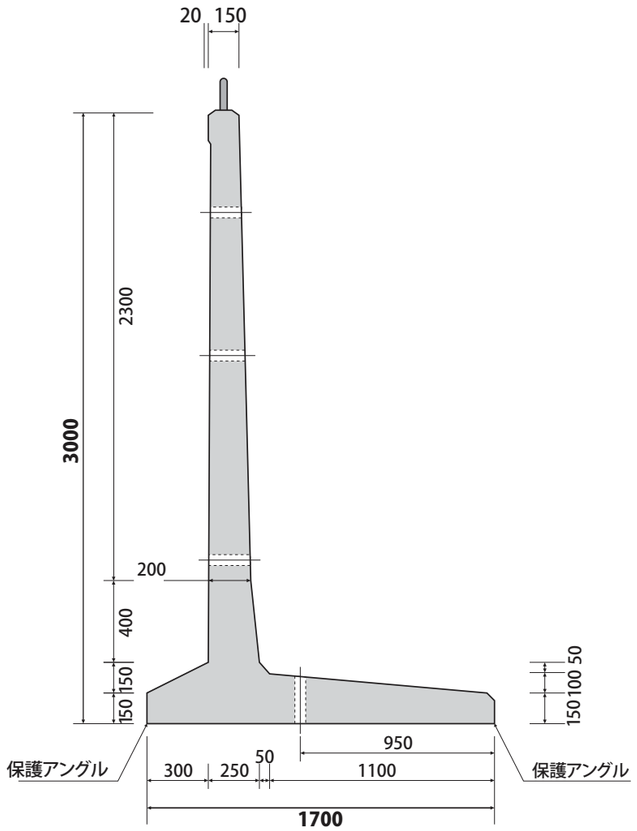

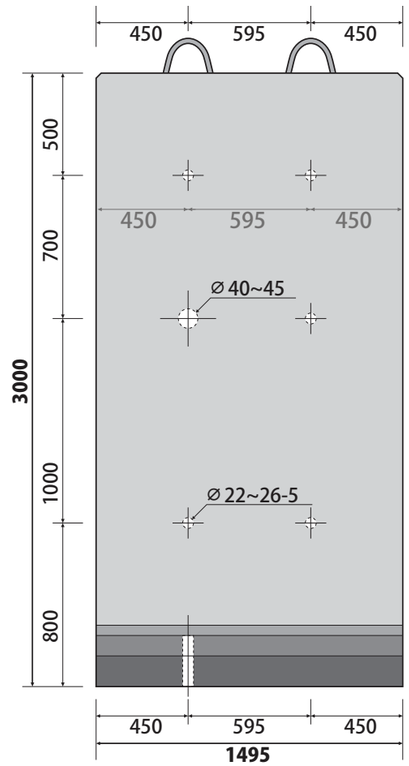

自立コーナー板

高さ(H)3000mm×長さ(L)1495mm×底辺の巾(W)1700mm　重量3,100kg

[全体図]

より安定して資材の保管が可能です

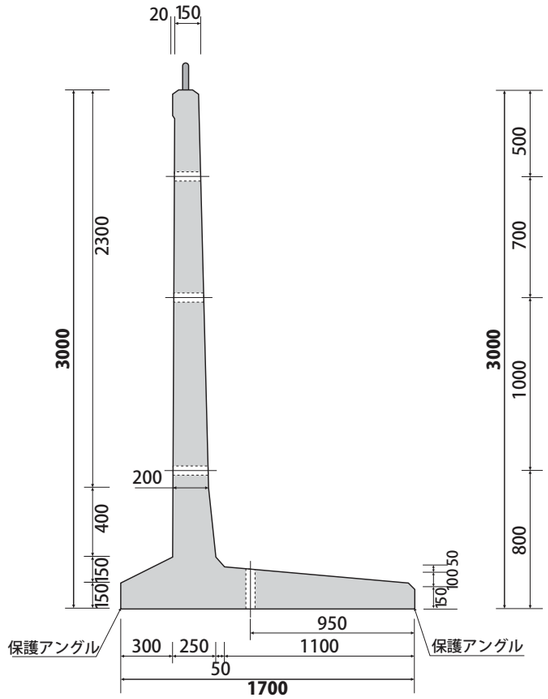

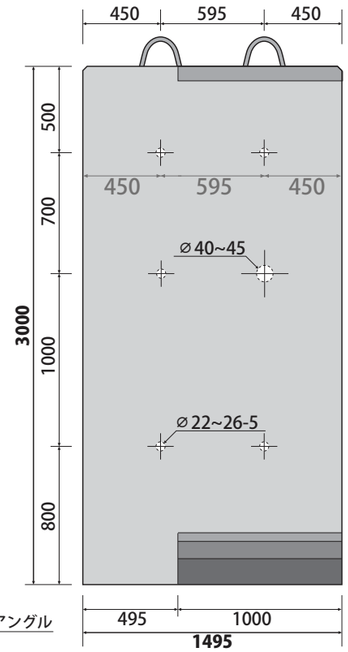

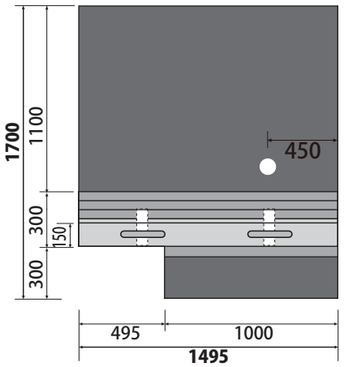

レイアウト例

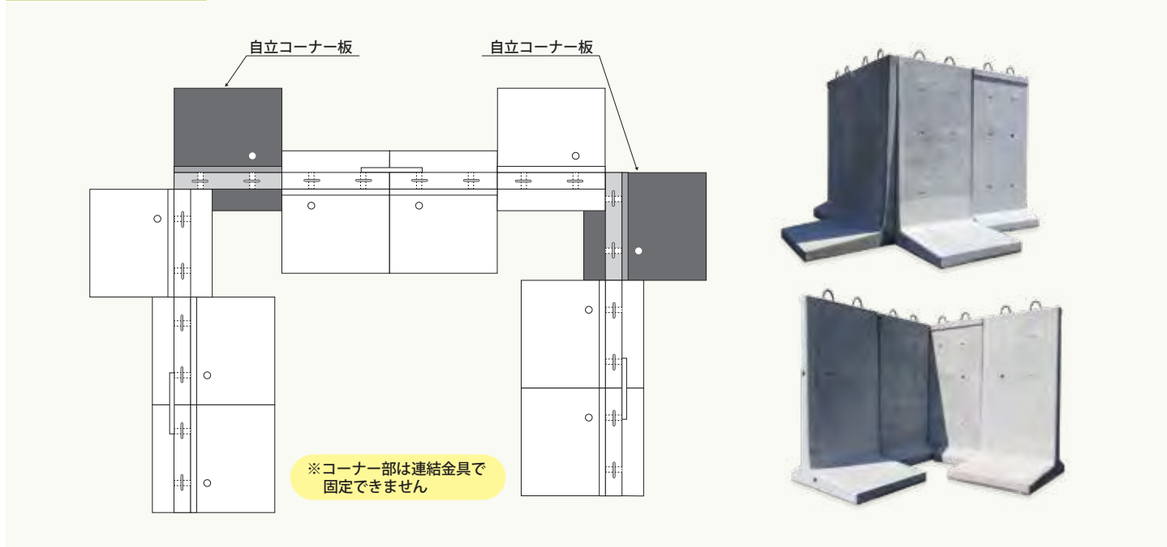

ストックヤード S.Y3000

間仕切板

※金具・D 4本、連結金具4本、ブッシュ1個付き　標準板3枚と組合せて使います。

高さ(H)3000mm×長さ(L)1400mm×底辺の巾(W)170mm　重量1,700kg

[全体図]

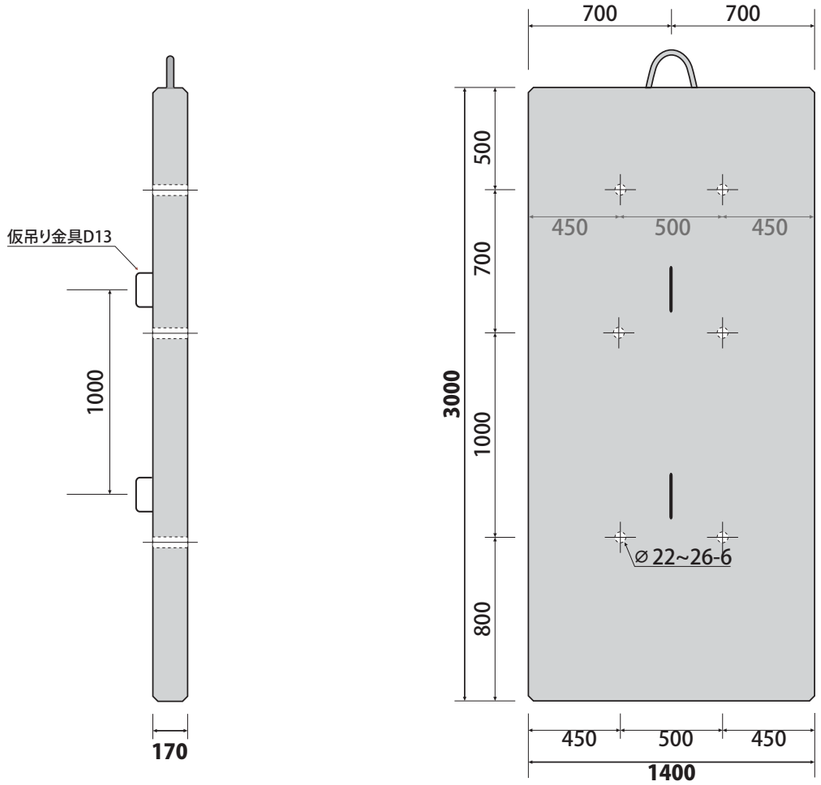

[間仕切板]

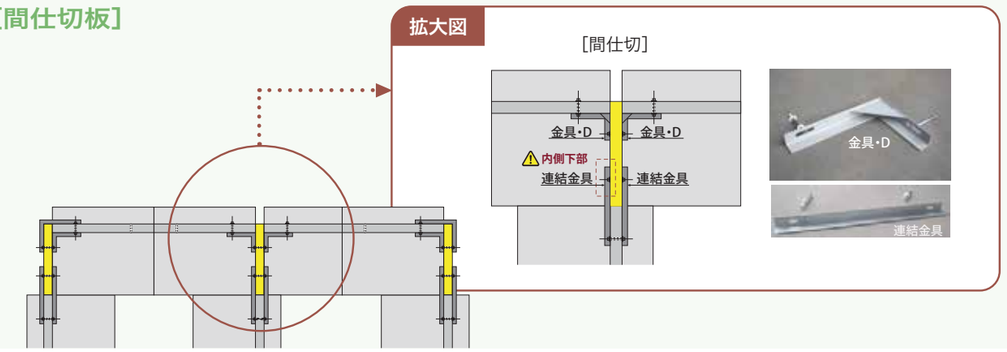

取付金具接合例

⚠ 3000の内側下部のみブッシュを使用して段差調整をいたします。

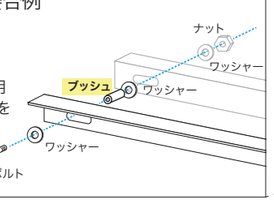

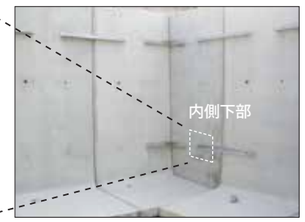

コーナー板

※金具・C 2本、金具・D 2本、連結金具4本、ブッシュ1個付き　標準板2枚と組合せて使います。

高さ(H)3000mm×長さ(L)1400mm×底辺の巾(W)170mm　重量1,700kg

[全体図]

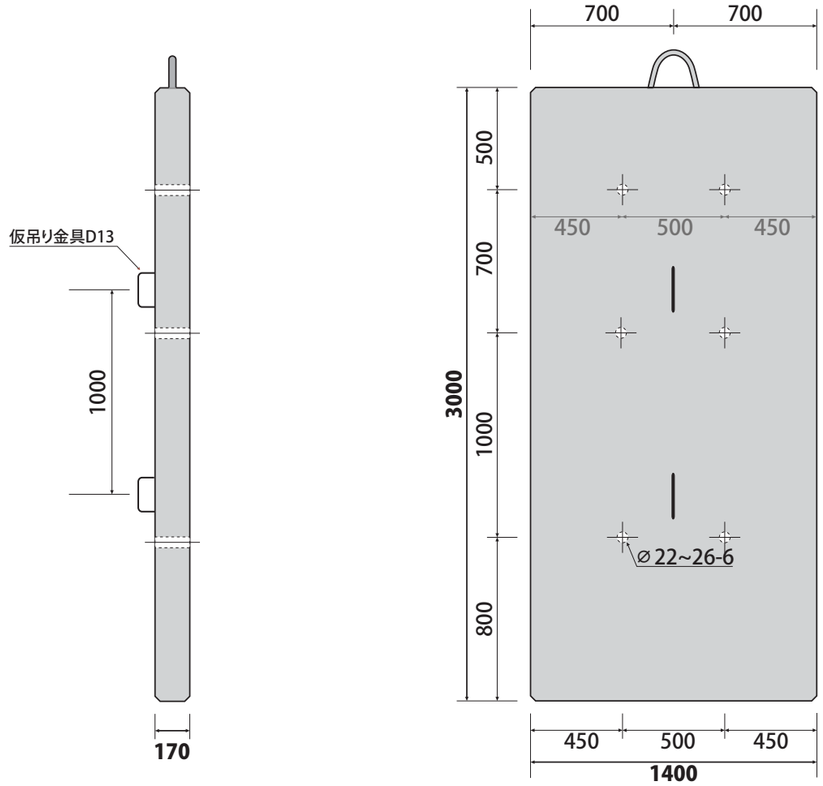

[コーナー板]

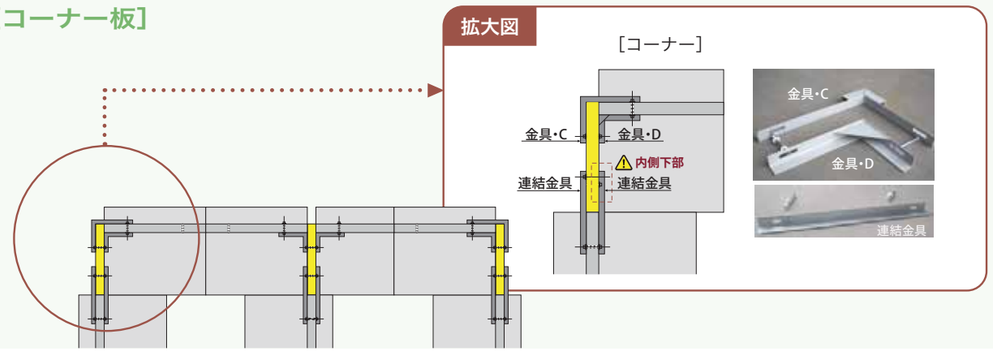

取付金具接合例

⚠ 3000の内側下部のみブッシュを使用して段差調整をいたします。

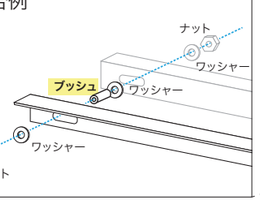

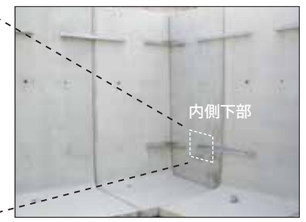

ストックヤード S.Y1500

標準板

高さ(H)1500mm×長さ(L)2000mm×底辺の巾(W)960mm　重量1,750kg

[全体図]

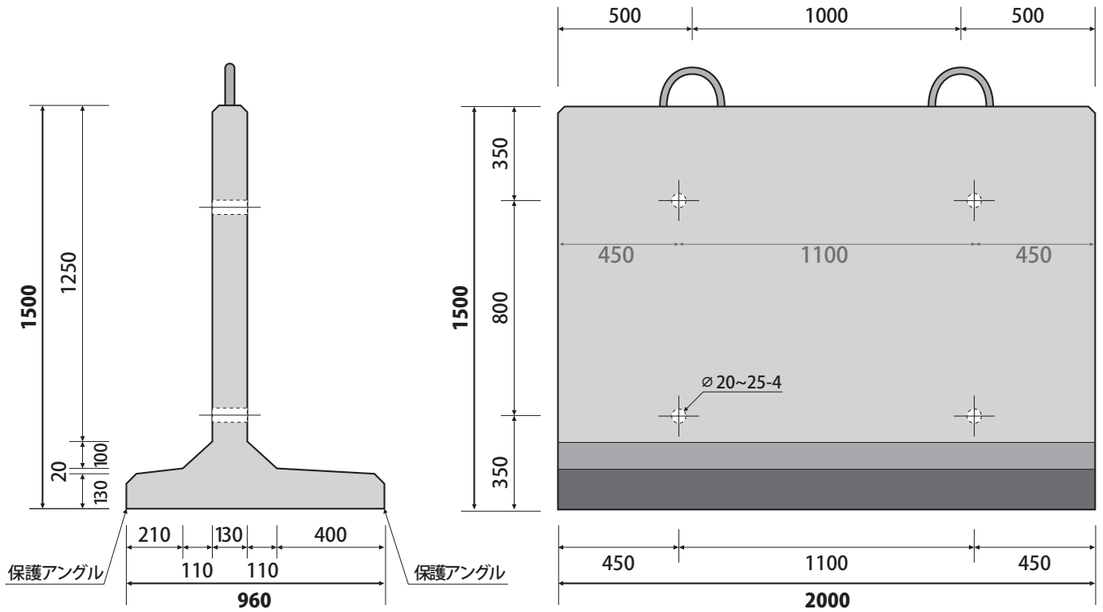

右差込板・左差込板

高さ(H)1500mm×長さ(L)2000mm×底辺の巾(W)960mm　重量1,710kg

[全体図]

右差込板

左差込板

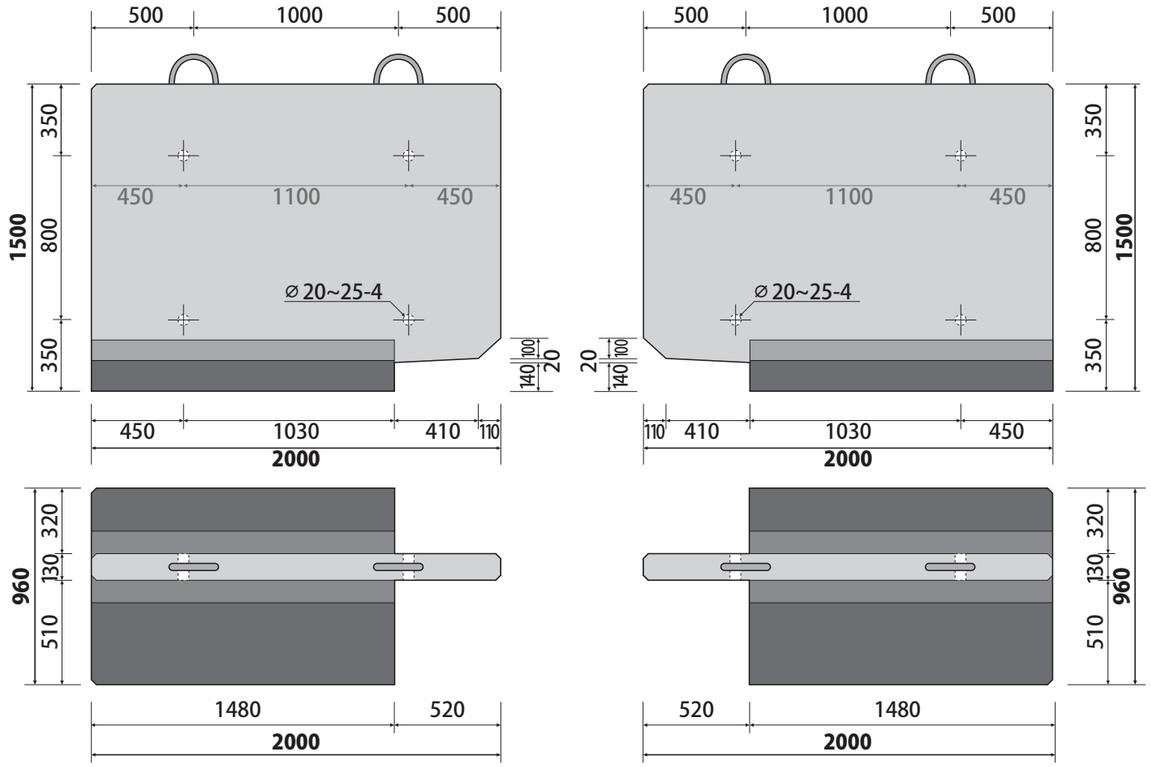

レイアウト例

90°コーナーを作った場合の使用例となります

※右差込板、左差込板はコーナー、
間仕切部では連結金具で固定出来ません

設置要領

設置要領 ※ワイヤー、シャックル、廃タイヤ等はお客様でご用意お願いします。

S.Y2500・S.Y3000

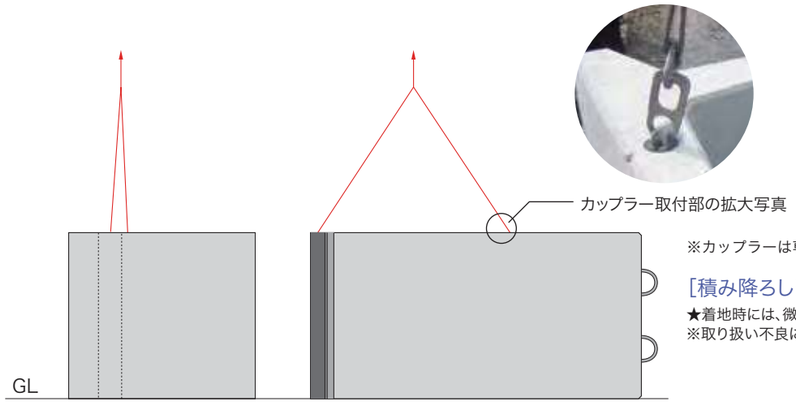

※カップラーは専用の物を使用します。(運転手が持っています)

［積み降ろし時の注意点］

★着地時には、微動運転により衝撃を緩和して下ろす。
※取り扱い不良による破損については、当社では責任を負いません。

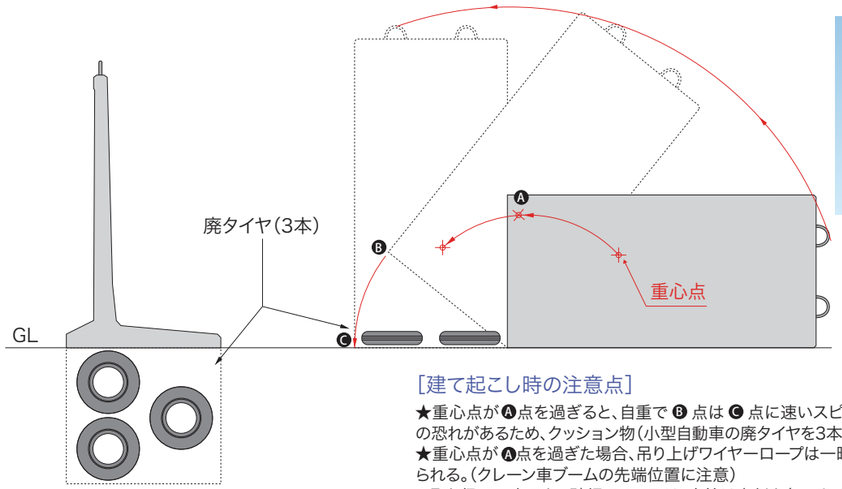

［建て起こし時の注意点］

★重心点が Ⓐ点を過ぎると、自重で Ⓑ 点は Ⓒ 点に速いスピードで落下し、衝撃は極めて大きく破損の恐れがあるため、クッション物(小型自動車の廃タイヤを3本)必ず設置。
★重心点が Ⓐ点を過ぎた場合、吊り上げワイヤーロープは一時緩むが急激に図面左の方に強く引っ張られる。(クレーン車ブームの先端位置に注意)
※取り扱い不良による破損については、当社は責任を負いません。

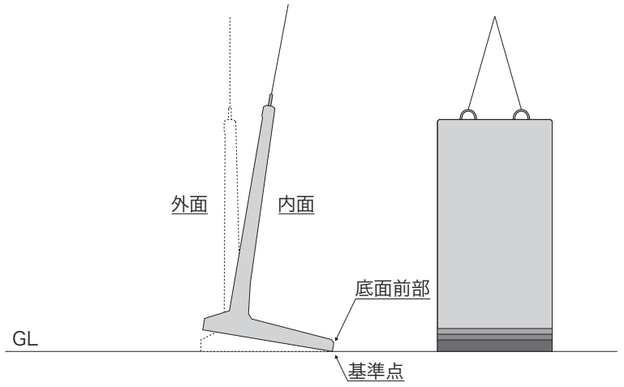

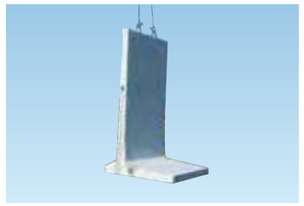

［設置要領］

★吊り上げると内面の方に傾くので、底面前部を基準点にし線引きする。
★底面前部を線に合わせ、微動運転にて全体を静かに下ろす。
※取り扱い不良による破損については、当社は責任を負いません。

設置動画はコチラから ▶ ▶ ▶

連結金具

連結金具 全サイズ共通（亜鉛メッキ） ※別売品となります

厚み(T)6mm×(A)65mm×(B)65mm×長さ(L)1100mm

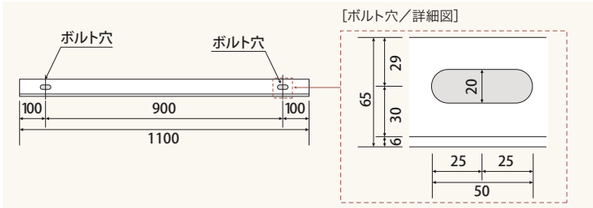

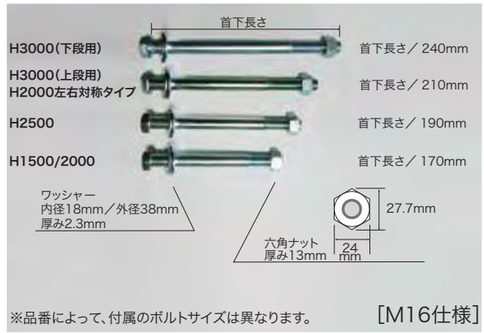

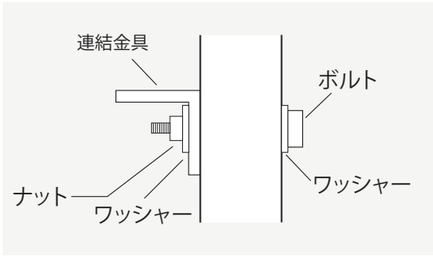

※連結金具は底板の短い側
（外側）のみ取付けます。

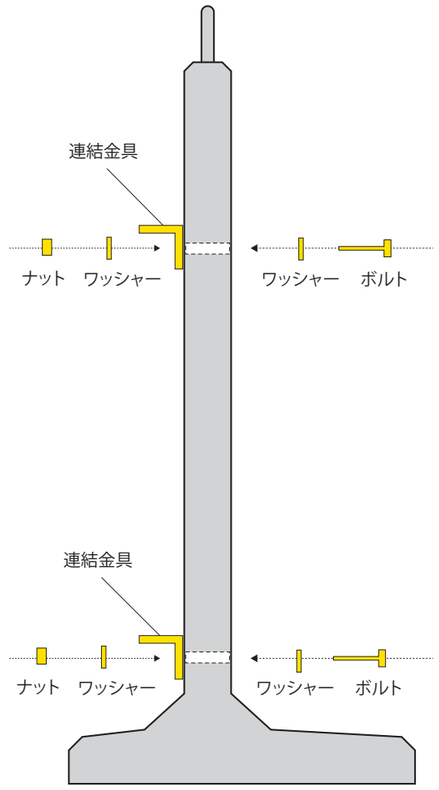

積込み例

イメージ図

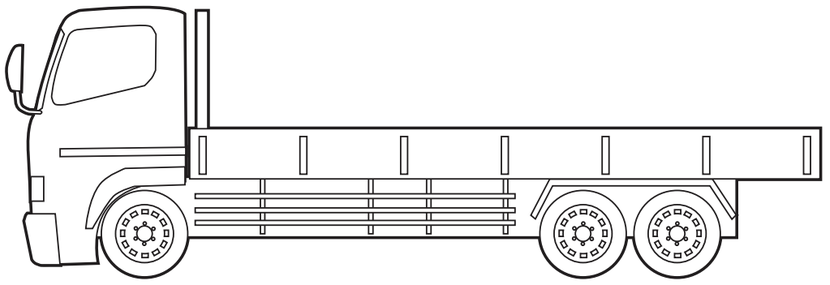

S.Y2000
左右対称タイプ
標準板

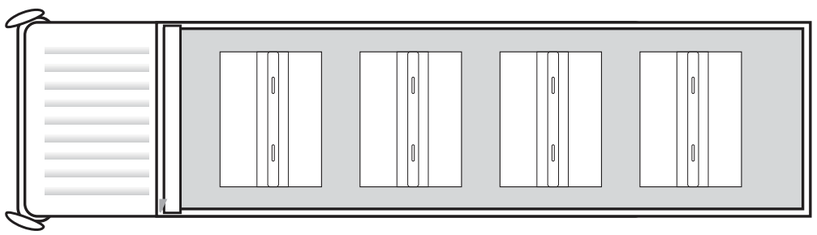

S.Y2000
標準板

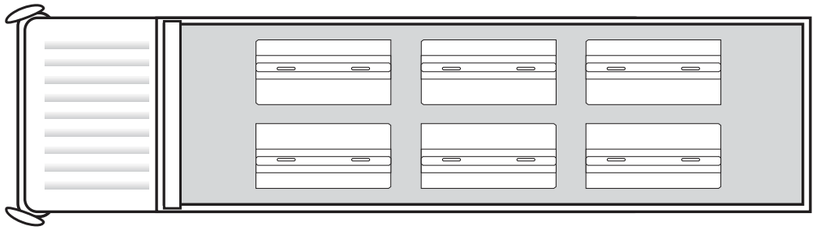

S.Y2500
標準板
寝かした状態で運びます

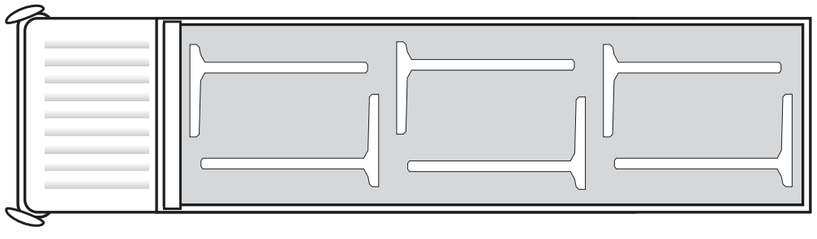

S.Y3000
標準板
寝かした状態で運びます

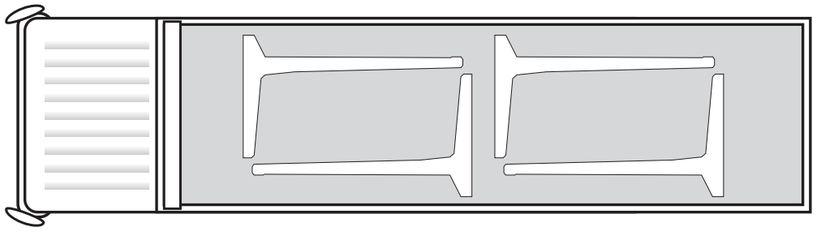

設置例

お客様に採用いただいた実例になります。

① S.Y2000標準板(L2000)、S.Y2000右差込板、S.Y2000左差込板、連結金具あり
② S.Y3000標準板、S.Y3000間仕切板、S.Y3000コーナー板、連結金具あり
③ S.Y2000標準板(L2000)、S.Y2000右差込板、S.Y2000左45°切板、連結金具なし

①

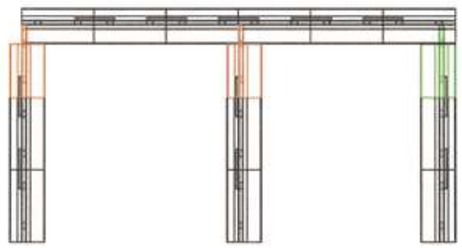

②

③

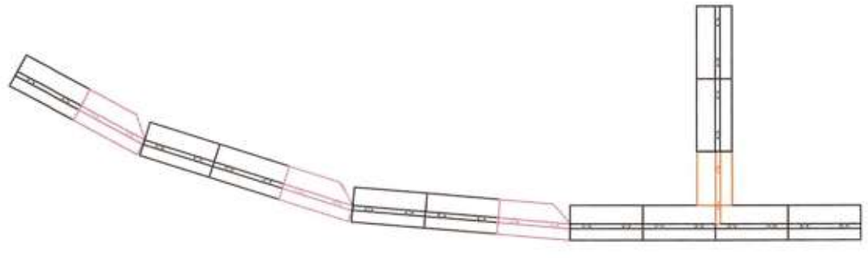

使用例

ひと工夫すると、さらに使い方が広がります。

その他取り扱い品

キャップ／反射板付きキャップ

擁壁、車止めブロックなどに使用されています

＜キャップ＞

施工例

- アンカーボルト穴の化粧用
- モルタルのコテ仕上げ不要
- 取付カンタン、工期短縮

1箱／1,500個入

＜反射板付きキャップ＞

1箱／1,500個入

車止めブロック

N50×30H（黄）

N50×30HS（白）

ナルシルバーNeo／ナルパーク

コンクリートブロック用接着剤

車止め、歩車道境界、中央分離等のコンクリートブロックと
アスファルト下地、コンクリート下地の接着に最適です。

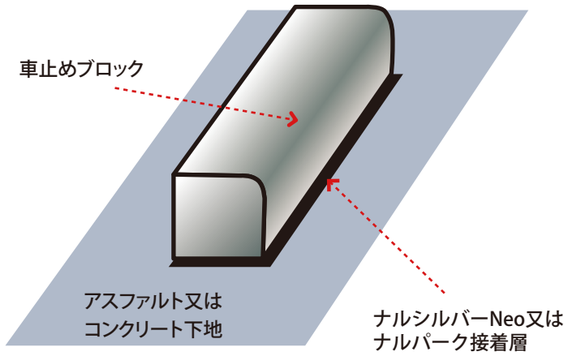

一液型	一液型なので攪拌の手間いらず、作業が簡単です
水　性	下地が湿っていても施工が可能です
安全性	溶剤を一切使用していないので、毒性も引火性もありません
容　器	ラミネートチューブ入りなので、一度に全部使いきらない場合でも保存ができ、経済的です
外　観	ナルシルバーNeo：灰色　ナルパーク：黒色

1kg入りチューブ20本入りダンボール箱

防音材（塩ビ）、スポンジ

＜防音材（塩ビ）＞

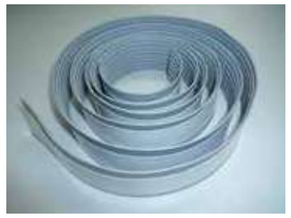

＜10mタイプ＞

＜スポンジ＞

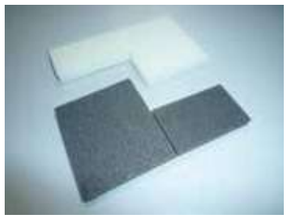

＜フェルト＞

様々な防音材のお見積り・お問い合わせを承ります。
お気軽にお問い合わせ下さい。

その他

- アンカーピン
- 縁石鋲
- マサファルト（防草土）
- デコマシート（洗い出し風仕上げシート）
- マグマットFL（フォークリフトのツメカバー）

アンカーピン

マグマットFL
（フォークリフトのツメカバー）

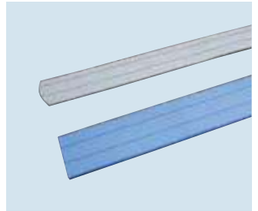

縁石鋲

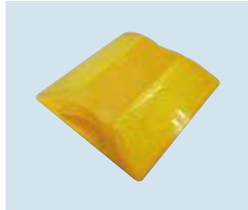

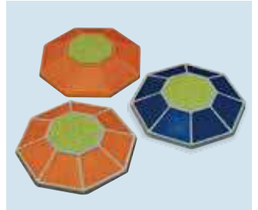

マサファルト
（防草土）

デコマシート
（洗い出し風仕上げシート）